GRUPO VISABEIRA

Ambitermo

POWERING INDUSTRIES

CORPORATE PRESENTATION

Ambitermo

POWERING INDUSTRIES

QUEM SOMOS

Com mais de 30 anos de experiência, a Ambitermo nasceu da visão de um grupo de engenheiros com vasta experiência no setor, com o propósito claro de proporcionar às indústrias as melhores soluções térmicas do mercado.

Desde 1992, projetamos e fabricamos caldeiras industriais adaptadas às necessidades específicas de cada cliente. Oferecemos um serviço completo, chave-na-mão, que engloba desde o cálculo e engenharia até à construção, comissionamento e suporte técnico, assegurando o máximo desempenho e fiabilidade ao longo de todo o ciclo de vida dos equipamentos.

DESDE 1992

PROJETAMOS E FABRICAMOS CALDEIRAS INDUSTRIAIS

OFERECEMOS

AS MELHORES SOLUÇÕES TÉRMICAS DO MERCADO

UM SERVIÇO

COMPLETO E CHAVE-NA-MÃO

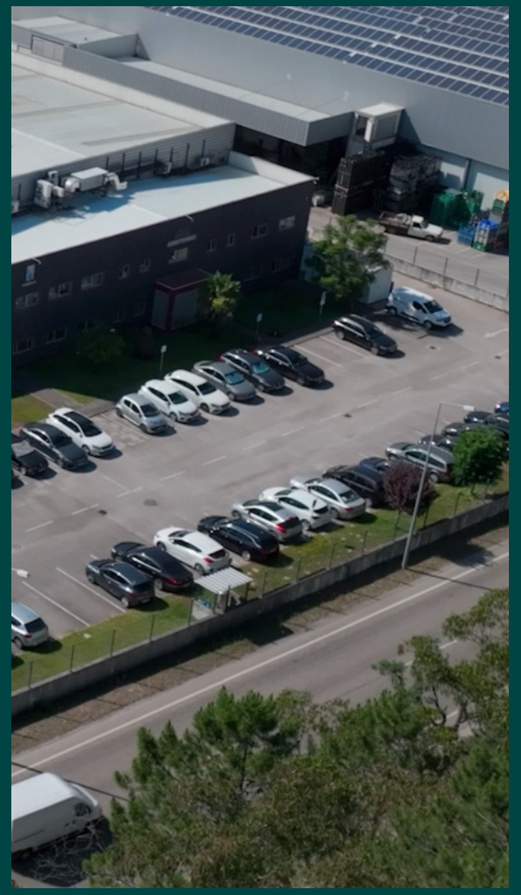

POWERING INDUSTRIES

Combinamos experiência e capacidade técnica para apoiar as indústrias a otimizar os seus processos produtivos, seja com combustíveis tradicionais, como o gás e o fuel, ou no caminho para uma transição energética mais sustentável, como a biomassa ou a eletricidade, sempre em linha com os seus objetivos estratégicos.

A nossa presença consolidada em mais de 24 países não só reflete a confiança que conquistamos ao longo dos anos, como também reforça a nossa ambição de expandir continuamente para novos mercados globais.

ATÉ À DATA CONSTRUÍMOS

631

CALDEIRAS

SERVIÇO

CHAVE NA MÃO

EXPERIÊNCIA

+ 30

ANOS

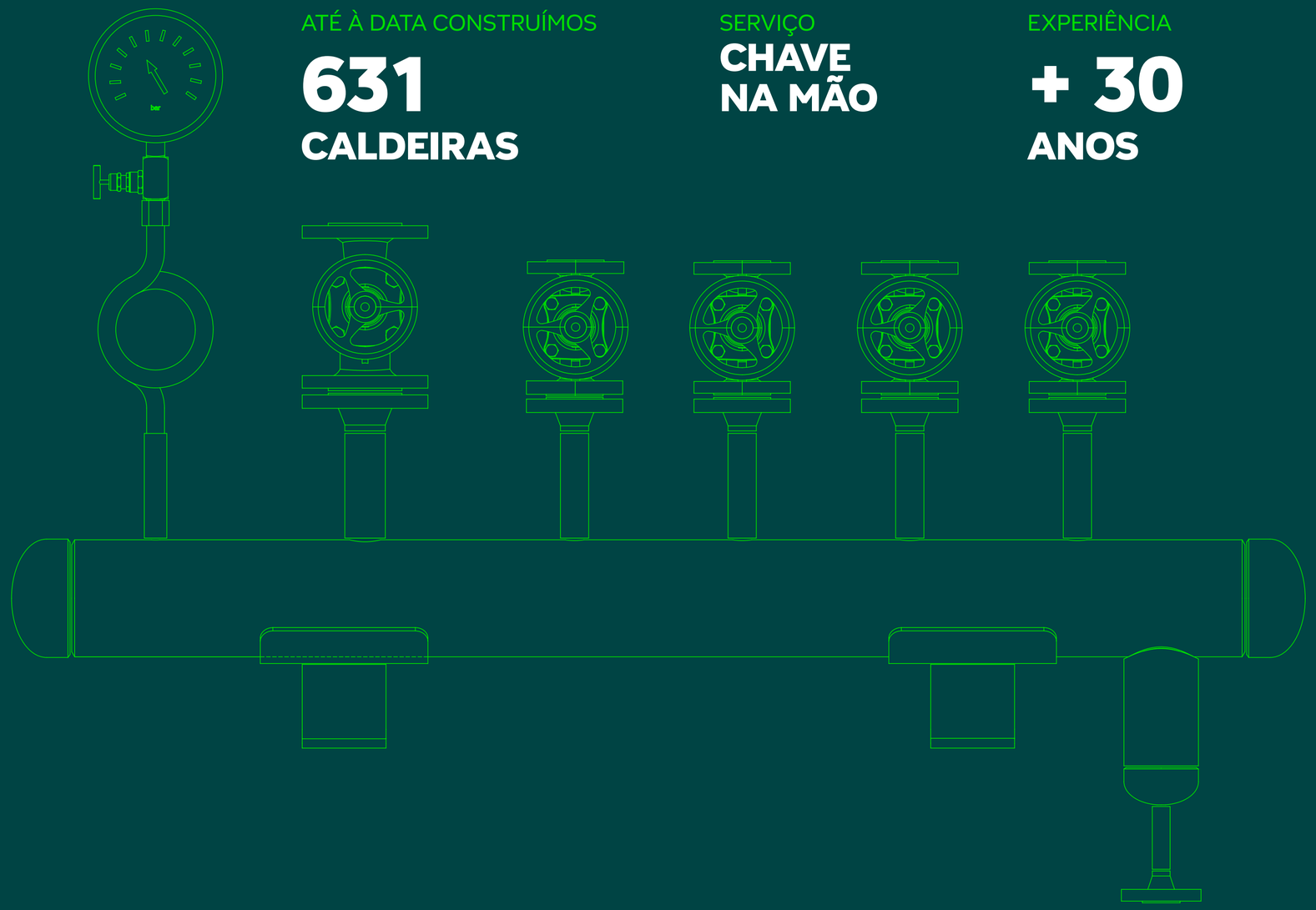

GRUPO VISABEIRA

O Grupo Visabeira é uma holding multinacional e multissetorial, com mais de quatro décadas de atividade. Fundado em Viseu, onde mantém a sua sede e centro de operações, o Grupo afirmou-se, desde cedo, como líder no mercado nacional nas áreas de Telecomunicações e Eletricidade.

Ao longo do seu percurso, consolidou o seu core business e diversificou a sua atuação para setores como Indústria, Turismo, Imobiliário e Serviços. Em paralelo, desenvolveu um amplo processo de internacionalização, estando atualmente presente em 18 países. As suas marcas, produtos e serviços conquistaram uma posição de referência global, alcançando mais de 134 nações.

1690M€ TOTAL 2023 VOLUME DE NEGÓCIOS % POR ÁREA DE ATIVIDADE

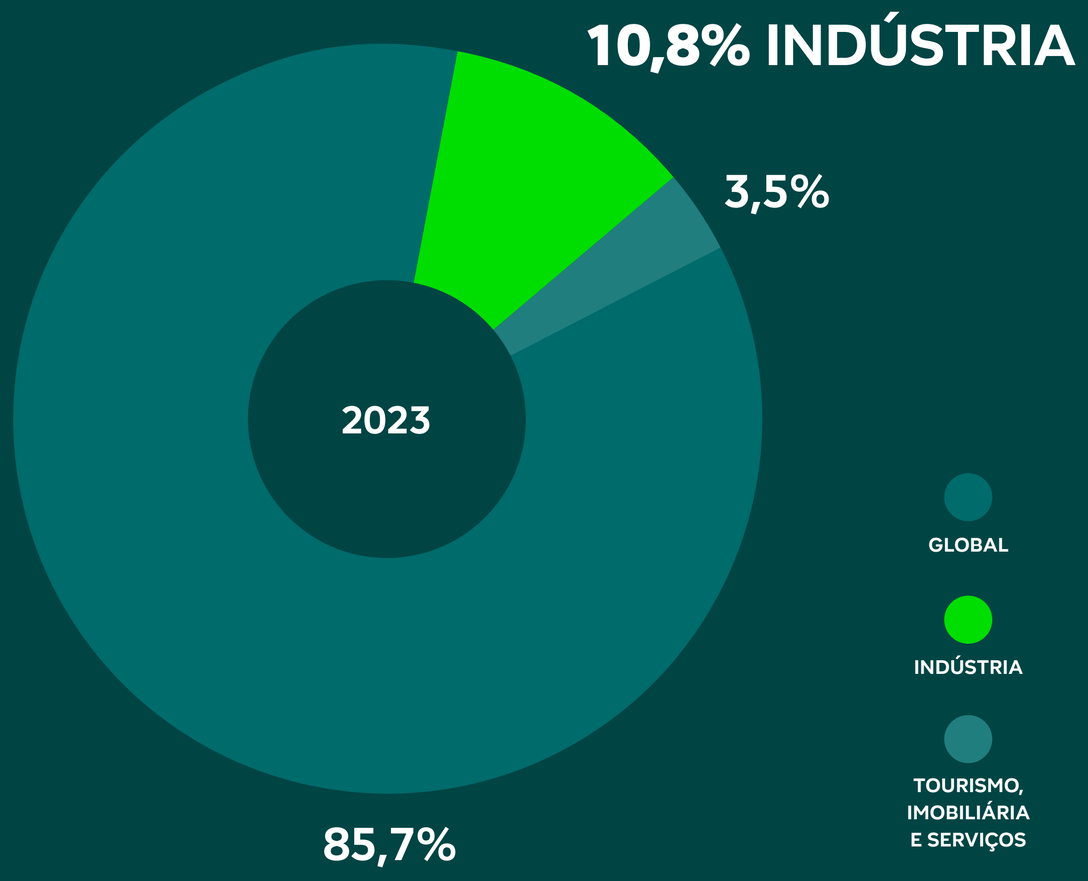

A NOSSA MISSÃO

Guiados pelos valores de criatividade, inovação, competitividade, rigor e ambição, desenvolvemos sistemas térmicos que combinam eficiência, fiabilidade e flexibilidade, capacitando as empresas a inovar e otimizar os seus processos.

CRONOLOGIA

1992

Fundada em 1992, em Coimbra, por um conjunto de engenheiros especializados com vasta experiência no setor.

Começou por fabricar equipamentos térmicos – Caldeiras e seus componentes e representar 2 marcas de queimadores (CUENOD e ECLIPSE COMBUSTION).

1995

Em 1995 especializou--se em projetos de cogeração e em áreas de ambiente, e dedicou-se à instalação de AVAC, que se tornou numa importante área de negócio na empresa.

1998

Em 1995 alargou o seu âmbito a projetos de Gás Natural, com "projetos de reconversão e em instalações de postos de regulação e medida". E desenvolveu soluções próprias de centrais térmicas, sistemas de cogeração, para além das caldeiras e queimadores.

2005 - 2008

Entre 2005 e 2008 mudou-se para as atuais instalações, construídas de raiz, justificado pelo forte crescimento da empresa até então.

Em 2005, AMBITERMO alcançou a certificação pela ISO 9001.

Em Novembro de 2007, o Grupo Visabeira entrou no capital social da AMBITERMO.

Em 2008 começamos a exportação para o Continente Africano.

CRONOLOGIA

2009 - 2014

De 2009 a 2014 destaca-se uma forte aposta na inovação do sistema produtivo, e a ampliação da capacidade instalada (construção de 2 novos pavilhões).

2012

Em 2012 abertura de filial - Chaudières Industrial Sarlau AMBITERMO MAROC.

2014

Em 2014 começamos a exportar para o Continente Asiático.

2015

Em 2015, obtivemos a certificação ISO 14001, ISO 45001, OSHA 18001 e ET02.

2017

Em 2017 começamos a exportar para o Continente Americano.

2022 - PRESENTE

Em 2022 começamos a exportar para os Estados Unidos da América.

Até aos dias de hoje, destaca-se igualmente a obtenção de benefícios aos investimento em inovação por Fundos Europeus [QREN, PT2020] e pelo Portugal 2030.

IMPULSIONAMOS INDÚSTRIAS, CONCRETIZAMOS VISÕES

DESCARBONIZAÇÃO

EFICIÊNCIA ENERGÉTICA

TRANSIÇÃO ENERGÉTICA

COMBUSTÍVEIS VERDES

Na Ambitermo, o nosso compromisso é desenvolver soluções térmicas industriais que contribuam ativamente para a descarbonização dos processos industriais e simultaneamente, ajudem as empresas a reduzir as suas emissões de carbono e a otimizar o consumo de energia.

Enfrentamos os grandes desafios energéticos de hoje, focando-nos em maximizar a eficiência e ser a chave para a transição para fontes de energia mais sustentáveis dos vários setores de indústria.

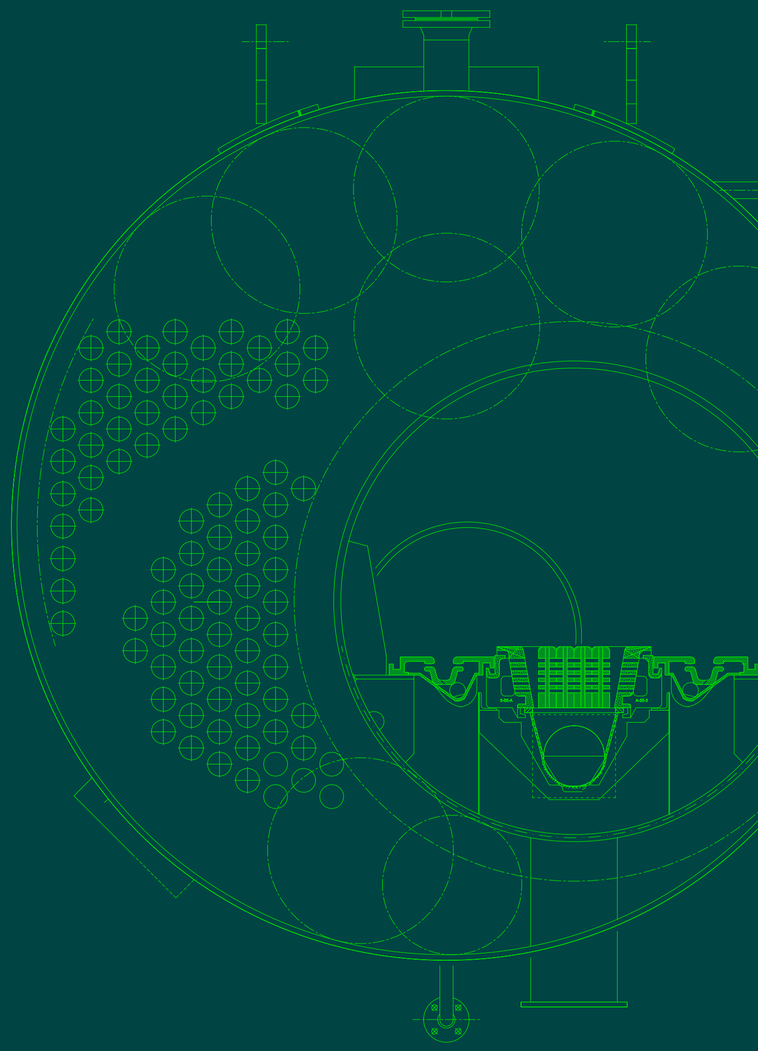

ORGANIZAÇÃO DA EMPRESA

GABINETE DE ENGENHARIA

No Gabinete de Engenharia, desenvolvemos soluções personalizadas e inovadoras, adaptadas às necessidades específicas de cada cliente.

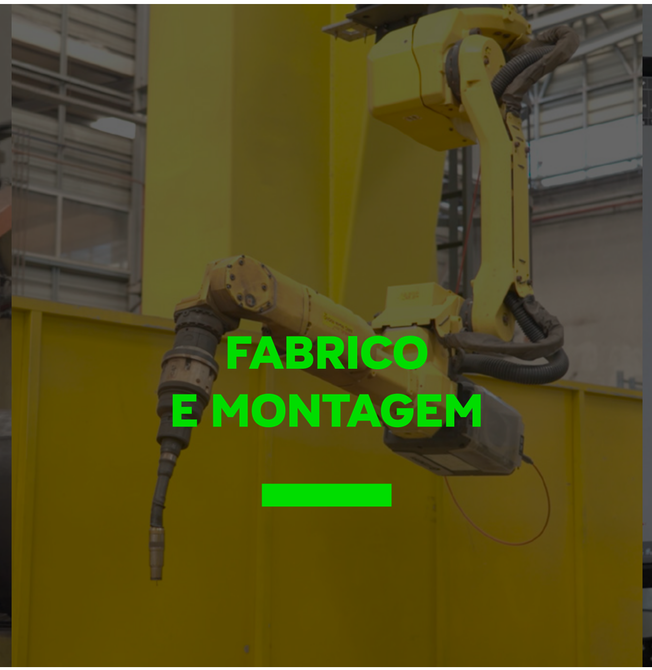

FABRICO E MONTAGEM

Dispomos de uma estrutura integrada que assegura qualidade em todas as fases dos projetos. A nossa fábrica combina máquinas modernas, que agilizam os processos de produção e montagem, com uma equipa técnica altamente qualificada.

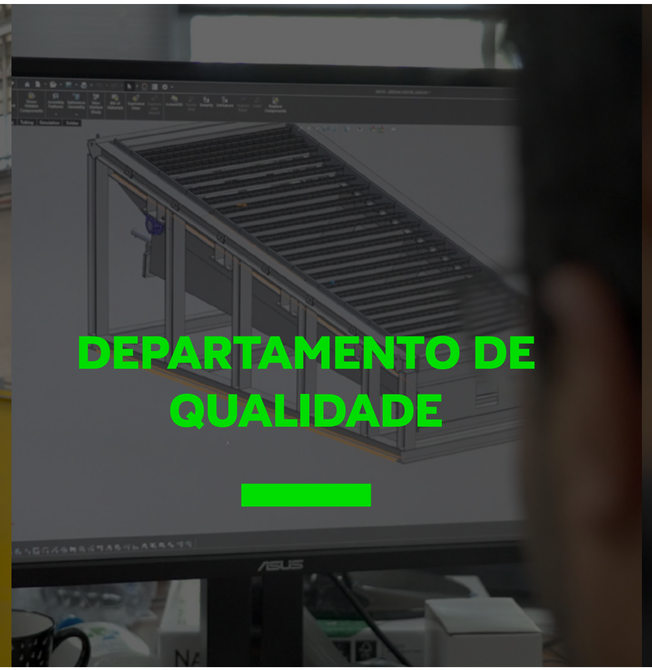

DEPARTAMENTO DE QUALIDADE

Este departamento, acompanha rigorosamente cada etapa de produção e garante conformidade com normativas nacionais e internacionais.

SERVIÇO DE ASSISTÊNCIA TÉCNICA

O nosso serviço de Assistência Técnica complementa esta integração, ao oferecer suporte completo desde a instalação até ao longo de toda a vida útil dos equipamentos. Esta sinergia, permite-nos entregar um serviço 360.º, com rigor e fiabilidade.

PRODUTOS E FONTES DE ENERGIA

Oferecemos uma vasta gama de caldeiras industriais, desde modelos padrão a soluções personalizadas, adaptadas às necessidades de cada cliente e tipos de fontes de energia.

FONTES DE ENERGIA

BIOMASSA
GÁS
ELETRICIDADE
HIDROGÉNIO
RECUPERAÇÃO TÉRMICA
COMBÚSTÍVEIS LÍQUIDOS

TIPOLOGIAS DE CALDEIRAS

GASTUBULAR
AQUOTUBULAR

FLUÍDO

ÁGUA, VAPOR, TERMOFLUÍDO E AR QUENTE

As nossas caldeiras garantem eficiência e fiabilidade em operações exigentes.

CALDEIRAS

MODELOS PADRÃO OU SOLUÇÕES PERSONALIZADAS

PRESSÕES ATÉ

80 BAR

POTÊNCIA ATÉ

30.000 KW

OUTROS PRODUTOS

Complementamos as nossas soluções com o desenvolvimento de equipamentos auxiliares projetados para maximizar a eficiência, fiabilidade e desempenho dos sistemas térmicos.

EQUIPAMENTOS AUXILIARES

SISTEMAS DE TRATAMENTO DE ÁGUA

TANQUES DE ARMAZENAMENTO

DESGASIFICADORES

ECONOMIZADORES

RECUPERADORES

SISTEMAS DE QUEIMA

CHAMINÉS

e muito mais.

ENERGIA À MEDIDA:

DO TRADICIONAL AO SUSTENTÁVEL

Com mais de três décadas de experiência, somos uma referência na conceção, fabrico, montagem e manutenção de caldeiras industriais para setores como energia, cerâmica, têxtil e alimentar.

CALDEIRAS INSTALADAS

+ 24 PAÍSES

As nossas caldeiras estão presentes em mais de 24 países, com projetos realizados em mercados exigentes da Europa, América do Sul e Central, África e Ásia, onde atuamos não apenas no fornecimento, mas também na montagem completa.

Atualmente prestamos manutenção a 208 empresas, consolidando a nossa assistência técnica como um dos pilares da nossa atuação.

INDÚSTRIAS

MULTI SETORIAL

A nossa experiência abrange diversos setores industriais, como os têxtil, alimentar, produção de energia, farmacêutico e metalurgia, entre outro.

INVESTIMENTO CONTÍNUO

INOVAÇÃO TECNOLÓGICA

Investimos continuamente na formação das nossas equipas em áreas como mecânica, elétrica, instrumentação e automação, assegurando a qualidade técnica e soluções inovadoras de alta complexidade.

Implementamos inovação nos nossos processos produtivos, como a integração de robótica de soldadura, garantindo maior precisão e eficiência na fabricação de caldeiras e equipamentos complementares.

SERVIÇOS
ENGENHARIA

Conceção e desenvolvimento de projetos térmicos industriais.

CALDEIRAS & QUEIMADORES

Reconversão e instalação de equipamentos.

Manutenção preventiva e corretiva.

Preparação e acompanhamento de inspeções.

AVAC

Manutenção Preventiva e Corretiva de equipamentos de climatização.

Emissão de fichas centrem.

GÁS

Manutenção Preventiva e Corretiva a PRM e redes de distribuição de gás.

Preparação e acompanhamento de inspeções de rede de gás.

OUTROS SERVIÇOS

Limpezas químicas de equipamento térmico.

Desenvolvimento e assistência técnica a sistemas de tratamentos de água.

Sistemas de controlo e programação de autómatos.

Verificação e ajuste de instrumentação de temperatura, nível e pressão.

Caracterização de emissões gasosas.

Instalação de rede de fluidos.

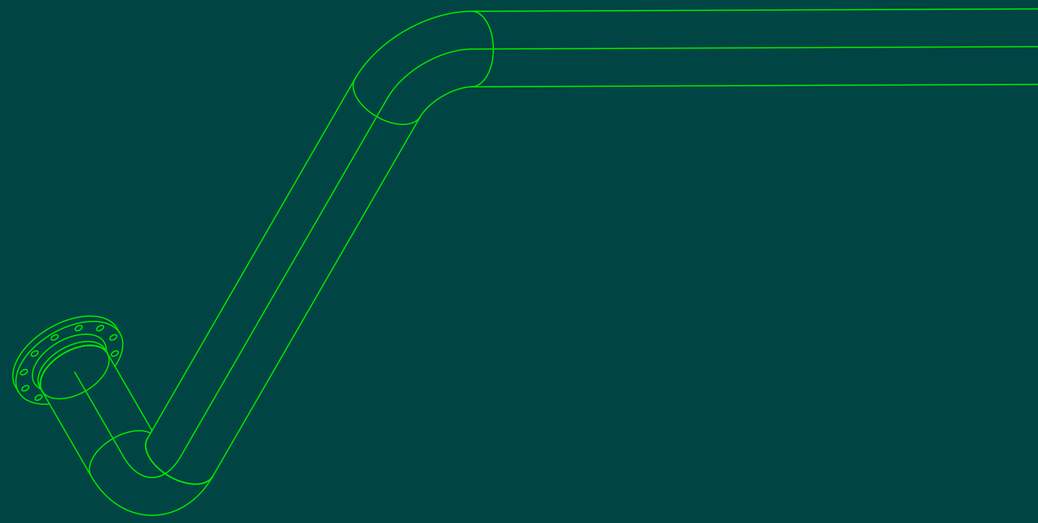

CERTIFICAÇÕES

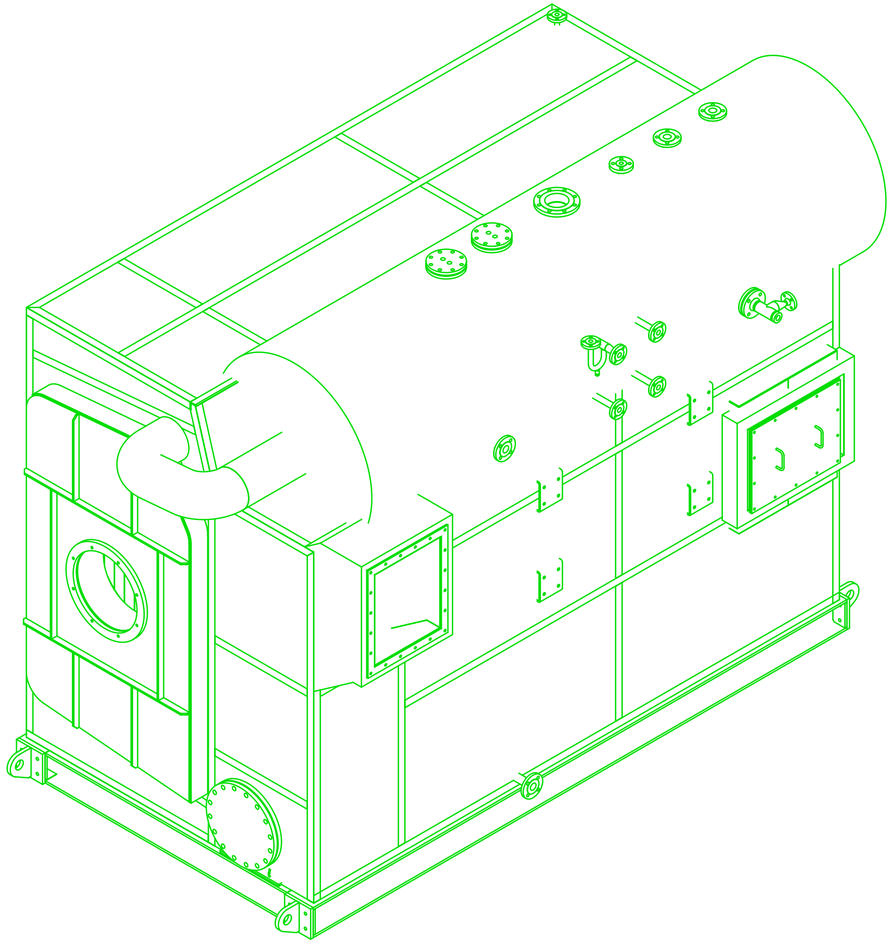

A nossa experiência e responsabilidade no setor são refletidas nas certificações que comprovam a qualidade e a conformidade técnica da Ambitermo.

Certificados pela entidade inspetora e independente Bureau Veritas, garantimos que todos os equipamentos sob pressão que produzimos estão em plena conformidade com a **Diretiva Europeia PED 2014-68-EU** para construção de equipamentos sob pressão.

Temos uma ampla gama de procedimentos de soldadura manual e robotizada certificados pela **EN ISO 15614** e contamos com soldadores qualificados pela **EN ISO 9606:2017**. Destacamo-nos pela excelência operacional e pela capacidade de superar os mais exigentes desafios industriais. O nosso processo produtivo é submetido a um acompanhamento periódico através de Ensaios Não Destrutivos, realizados por técnicos certificados pela norma **EN ISO 9712**, reforçando o nosso compromisso com a fiabilidade e segurança dos equipamentos fabricados.

Além disso, detemos o **Alvará de Obras Públicas Nº 23814-PUB**, sendo reconhecidos como Entidade Instaladora de Gás e certificados pelas normas **ISO 9001, ISO 14001 e ISO 45001,** que asseguram os mais altos padrões de gestão, sustentabilidade e segurança.

Adicionalmente, a Ambitermo é uma entidade certificada para a **instalação, acompanhamento e manutenção de sistemas de gás**, reforçando a nossa competência técnica e conformidade legal neste tipo de projetos.

CE

SERVIÇO CERTIFICADO eiC ET 02 Gases Fluorados certificação acreditada IPAC

ENTIDADE CERTIFICADA eiC ISO 9001 Qualidade certificação acreditada IPAC

EMPRESA CERTIFICADA eiC ISO 14001 Ambiente certificação acreditada IPAC

EMPRESA CERTIFICADA eiC ISO 45001 Segurança e Saúde no Trabalho certificação acreditada IPAC

PROJETOS & ESTRATÉGIA

A Ambitermo destaca-se pela sua capacidade de desenvolver projetos personalizados que aliam inovação tecnológica e um profundo entendimento das necessidades industriais.

Cada projeto é concebido para oferecer soluções térmicas robustas e adaptáveis, garantindo o equilíbrio entre desempenho e eficiência.

PROJETO RAR

CALDEIRA PARA BIOMASSA RESIDUAL FLORESTAL

Este projeto recente de central a biomassa destaca a evolução contínua da tecnologia. O sistema instalado substitui a produção de vapor com gás natural por vapor gerado a partir de biomassa, resultando numa redução das emissões de carbono e aumento da temperatura de vapor sobreaquecido disponível para a turbina.

A caldeira produz 17 ton/h de vapor a 25 bar, sobreaquecido a 400ºC, e o vapor passa por uma turbina de extração antes de ser utilizado no processo a baixa pressão, aumentando a eficiência.

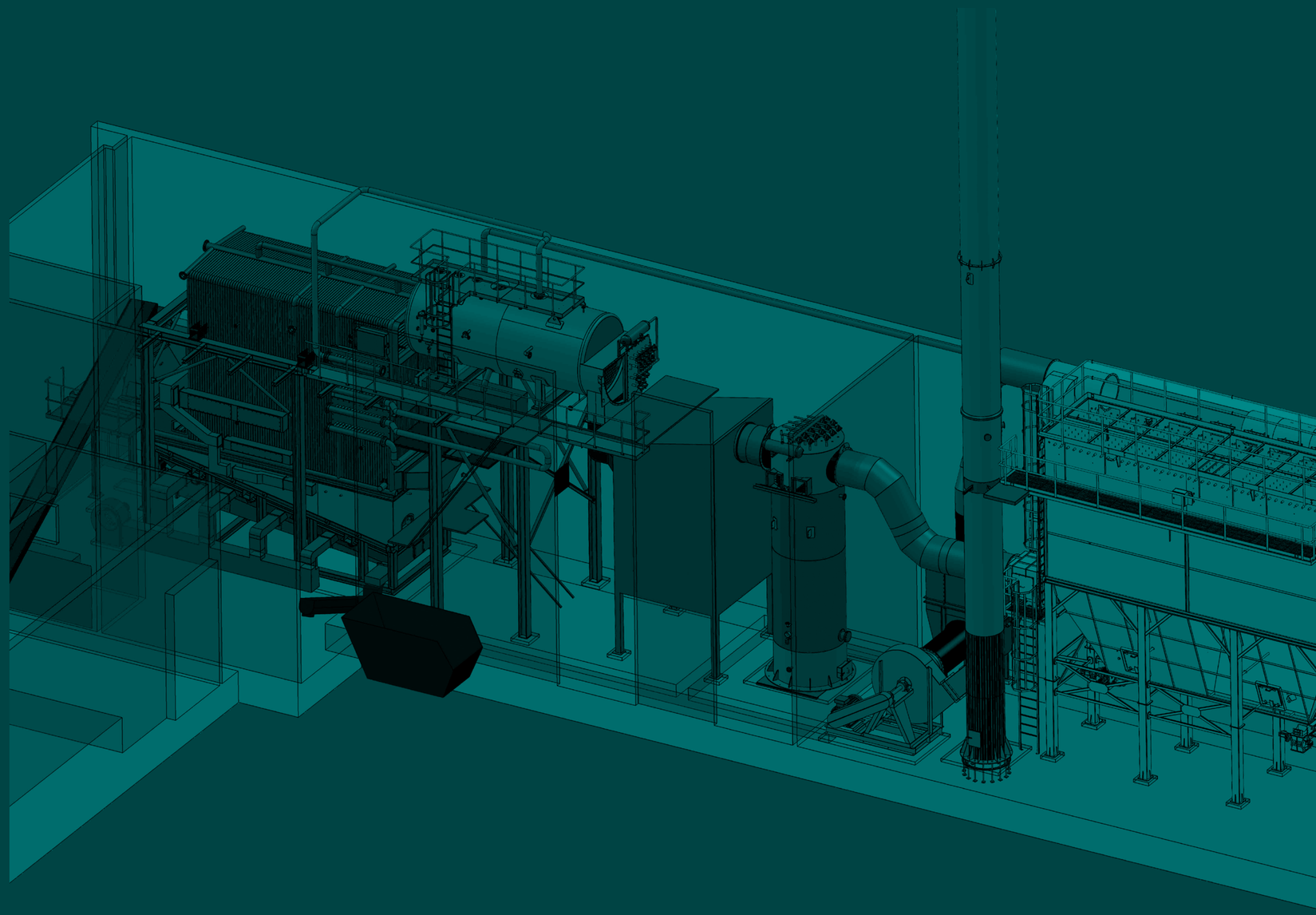

PROJETO RAR

CALDEIRA PARA BIOMASSA RESIDUAL FLORESTAL

O PROJETO INCLUI

- SILOS DE BIOMASSA TIPO "TOP-LOADER"
- TRANSPORTE DE BIOMASSA
- GRELHA MÓVEL
- CÂMARA DE COMBUSTÃO
- SOBREAQUECEDORES
- ECONOMIZADORES
- SISTEMA DE RETENÇÃO DE CINZAS
- FILTRO DE MANGAS "ONLINE"
- VENTILADOR DE EXAUSTÃO
- CHAMINÉ
- SISTEMA DE AR DE COMBUSTÃO
- SISTEMA DE RECOLHA DE ESCÓRIAS E CINZAS.

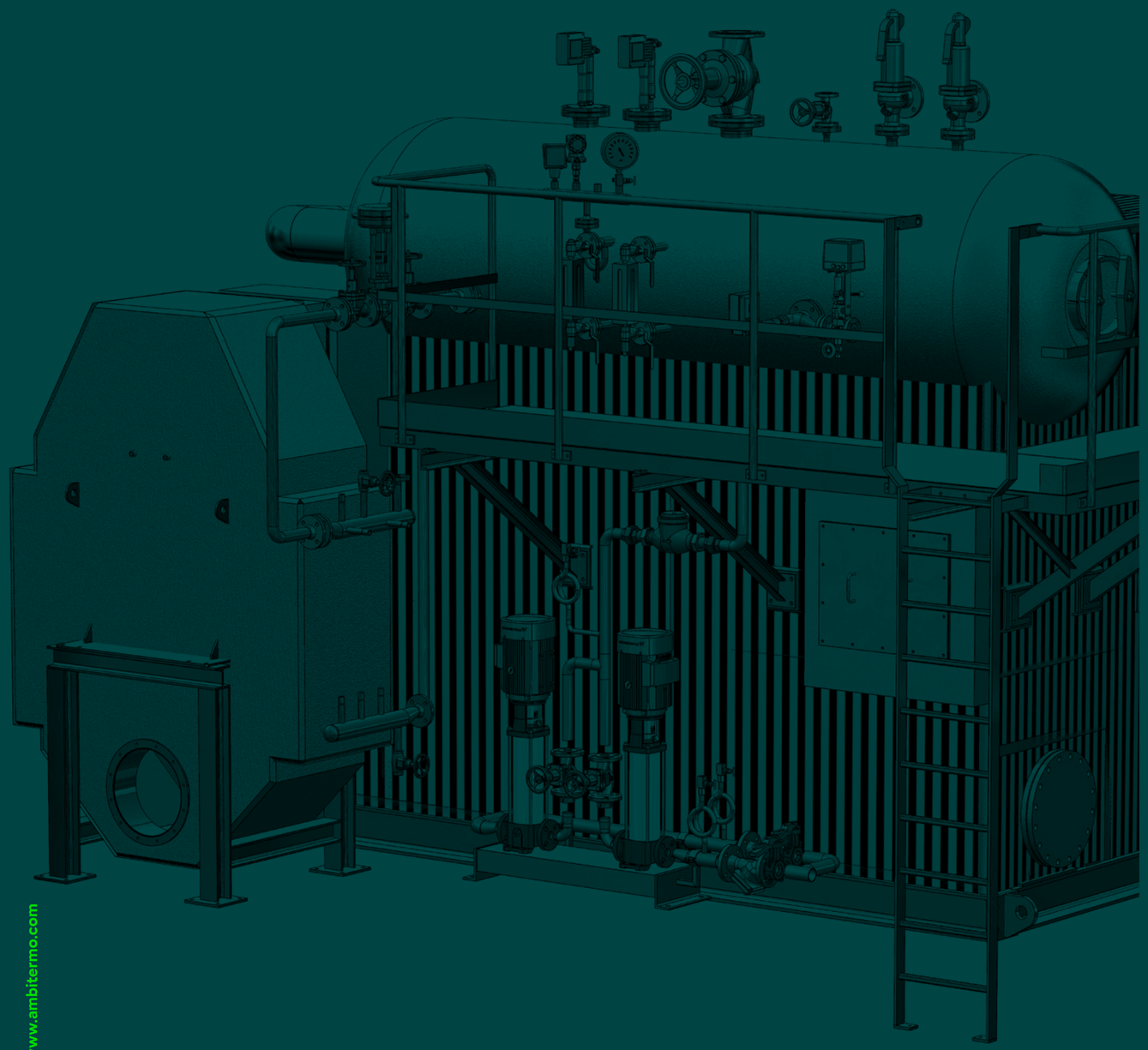

PROJETO SOLUCIONES

CALDEIRA AQUATUBULAR A GÁS NATURAL

Para a indústria farmacêutica espanhola, a Ambitermo projetou e construiu uma caldeira aquatubular a gás natural o que representou um verdadeiro desafio devido às várias condicionantes presentes.

O espaço disponível exíguo, o acesso difícil e os requisitos impostos para a sala da caldeira obrigaram a um desenho personalizado, adaptado às necessidades do cliente.

PROJETO SOLUCIONES

CALDEIRA AQUATUBULAR A GÁS NATURAL

Este equipamento destaca-se pelo seu elevado rendimento de 95%, graças ao design otimizado, à inclusão de um economizador aquatubular e a um queimador de última geração que garante baixas emissões. A instalação desta caldeira, no seguimento de outras, reforça o posicionamento da Ambitermo no mercado internacional e a sua aceitação no mesmo.

Além disso, este projeto afirma a capacidade da Ambitermo no desenho e construção de uma vasta gama de caldeiras, adaptadas às diversas exigências do mercado.

PROJETO INTERNACIONAL

CALDEIRA ELÉTRICA COM ELÉTRODOS

Desafiada por um importante fabricante internacional de pneus, a Ambitermo participou na conceção e fabrico de uma caldeira elétrica com elétrodos em colaboração com uma empresa internacional.

Com o objetivo de acelerar a descarbonização, o cliente decidiu substituir uma caldeira a gás natural existente por uma caldeira elétrica capaz de produzir 30.000 kg/h de vapor a 20 bar.

Com esta caldeira, o cliente consegue aproveitar parte da energia gerada por painéis solares e evitar a emissão de cerca de 35.500 toneladas de CO_2 por ano.

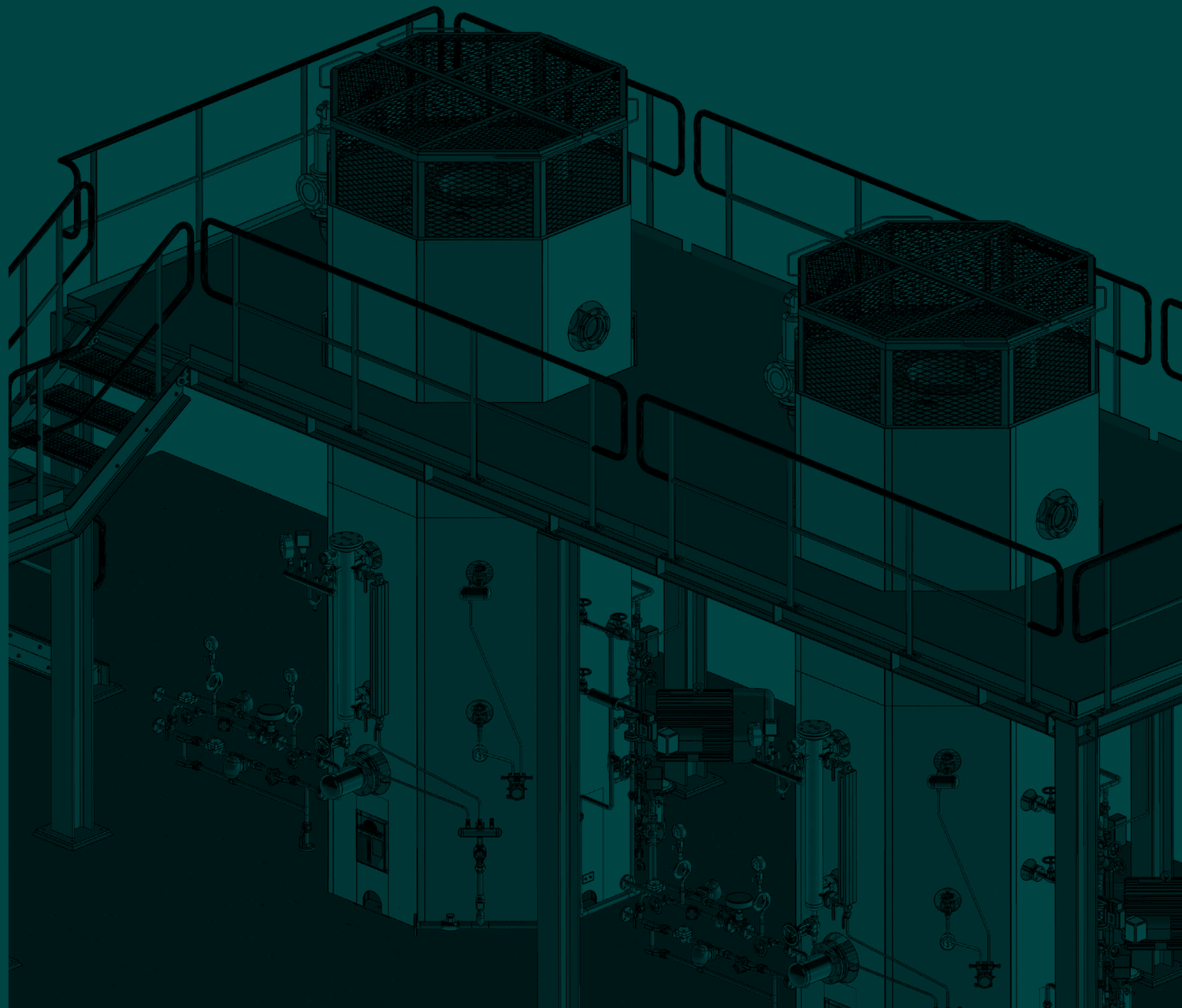

PROJETO INTERNACIONAL

CALDEIRA ELÉTRICA COM ELÉTRODOS

Como resultado deste projeto a Ambitermo estabeleceu uma parceira com uma empresa internacional para o fabrico destas caldeiras para os mercados europeu e africano, estando já em curso a produção de mais unidades.

Este projeto permitiu à Ambitermo consolidar-se como uma referência na área do vapor verde e da sustentabilidade energética, reforçando a sua oferta na área das caldeiras elétricas, onde já possui um desenvolvimento consolidado no que diz respeito às caldeiras de resistência.

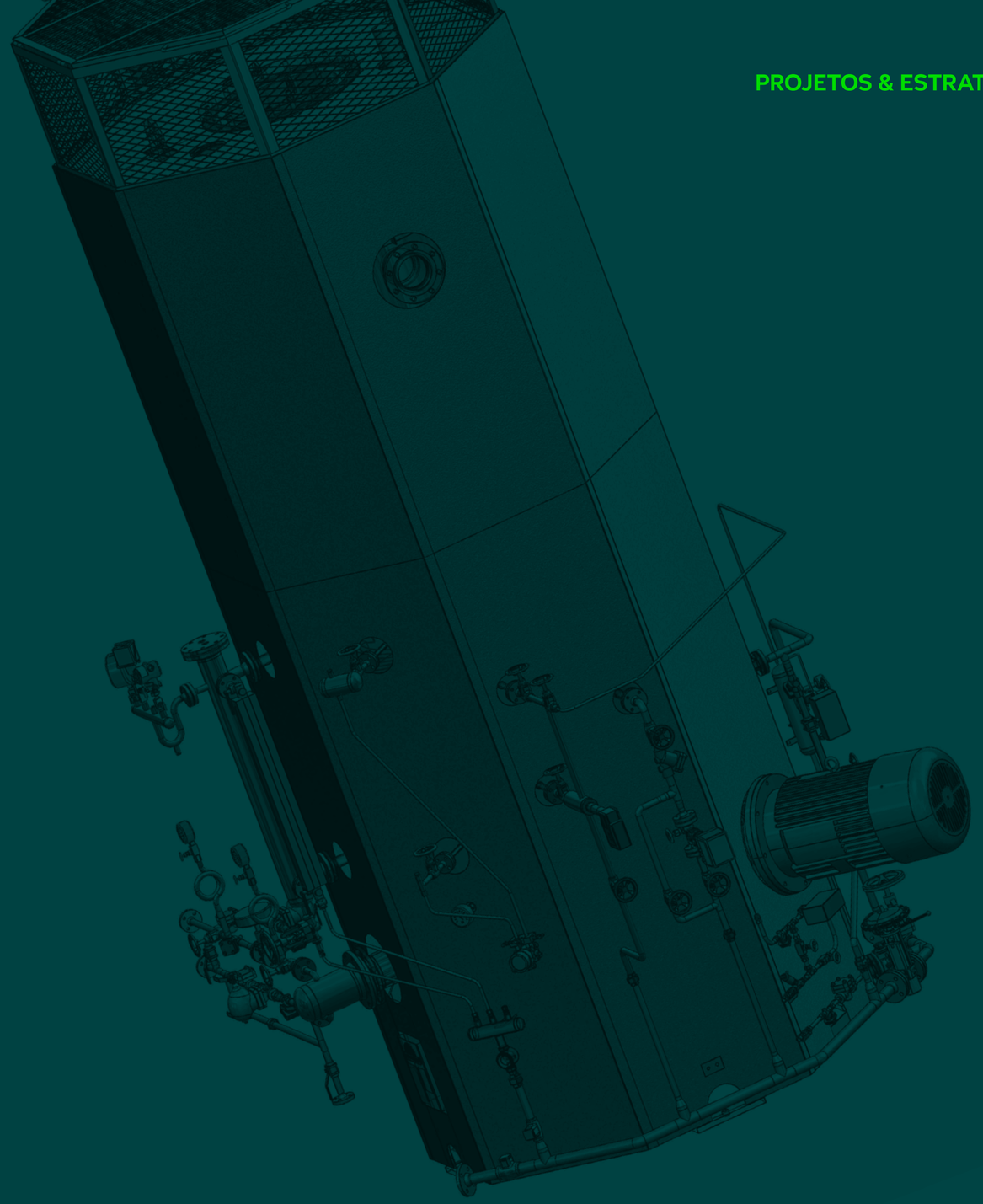

PREPARADOS PARA OS DESAFIOS DO FUTURO

O nosso compromisso é continuar a liderar o setor com a mesma solidez que nos caracteriza, expandir a exportação para novos mercados e fortalecer as relações com os nossos parceiros.

Comprometemo-nos a apoiar a evolução de indústrias estratégicas e a oferecer soluções que aliam eficiência e sustentabilidade, enquanto enfrentamos os desafios do futuro com resiliência e determinação.

GRUPO VISABEIRA

Ambitermo

POWERING INDUSTRIES

www.ambitermo.com